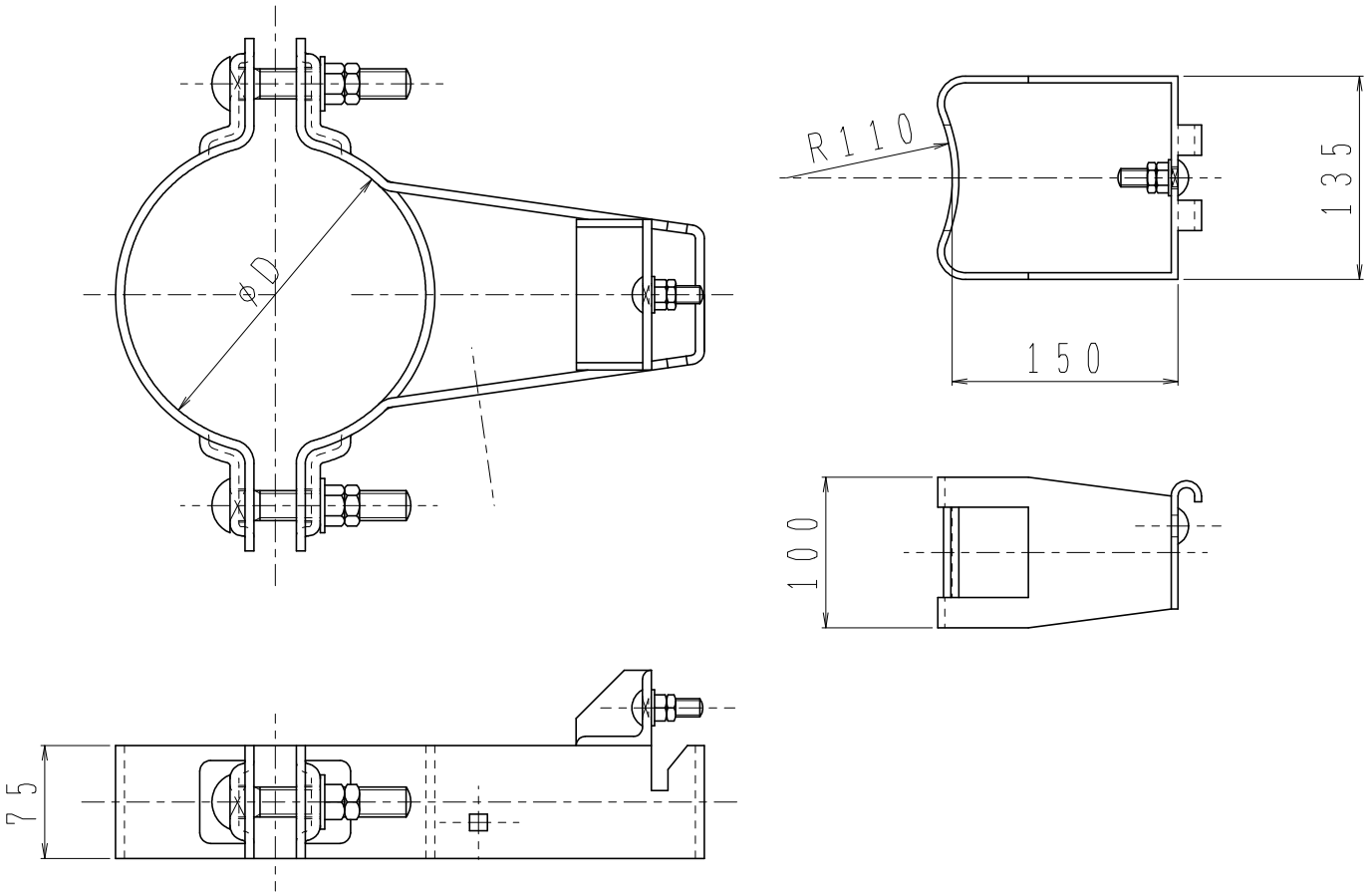

コードNo.	種類	標準径	適用
1070	20	200mm	コン柱（末口19cm，テーパー比1／75，1／160）
1071	23	230mm	コン柱（末口22cm，テーパー比1／75）

表面処理：溶融亜鉛めっき

熱処理		表面処理	
得意先	殿		
検図	検図	設計	製図
製図	平成27年10月27日		
佐藤鉄工株式会社			

⚠	； ；	
記号	旧図番	
	日付	訂正欄
仕様等		
品名等	都市形装柱用開閉器ハンガーバンド	
材質	尺度 1／5	質量
図番		